SEZIONE TRASVERSALE

Fuori scala

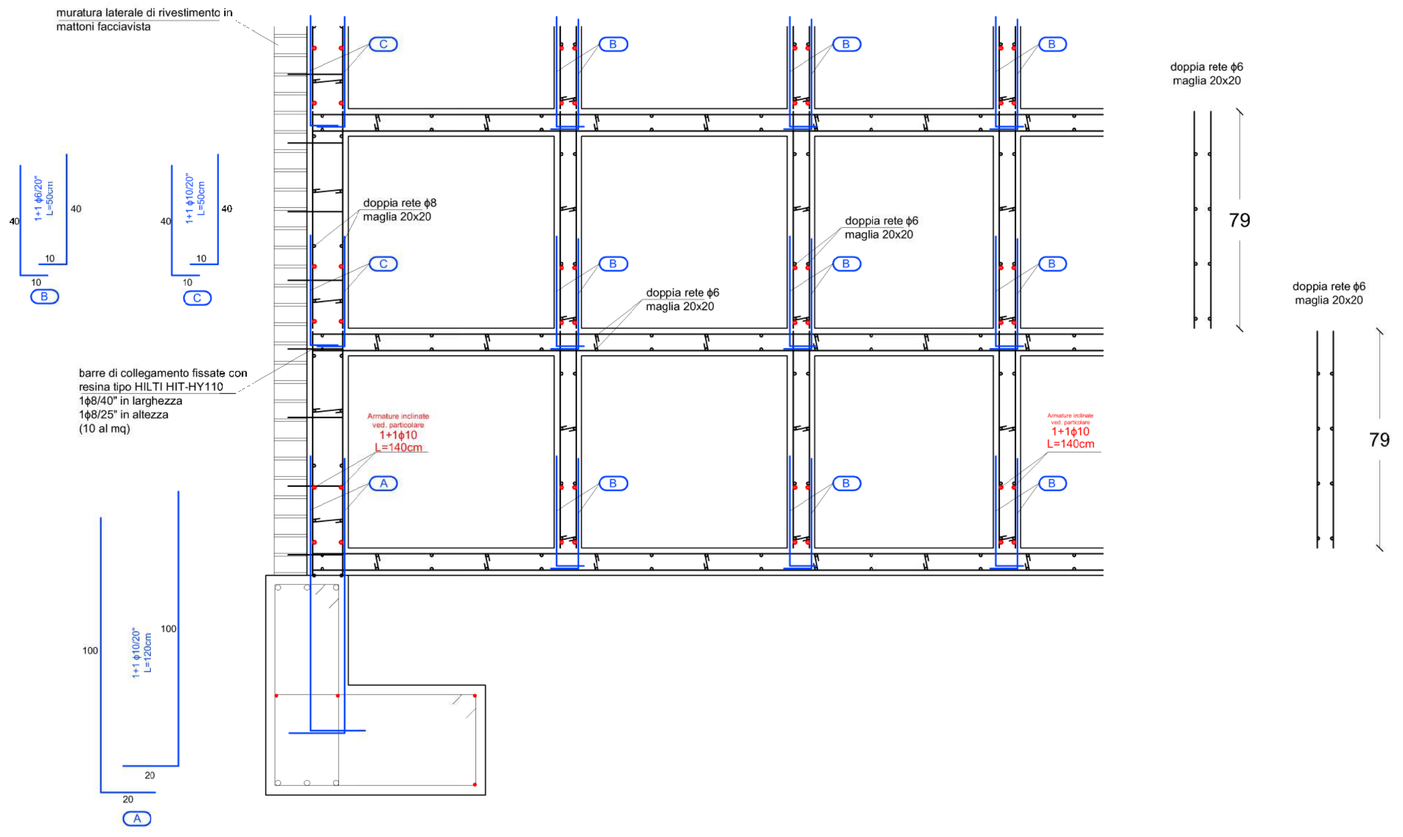

SETTO POSTERIORE

Fuori scala

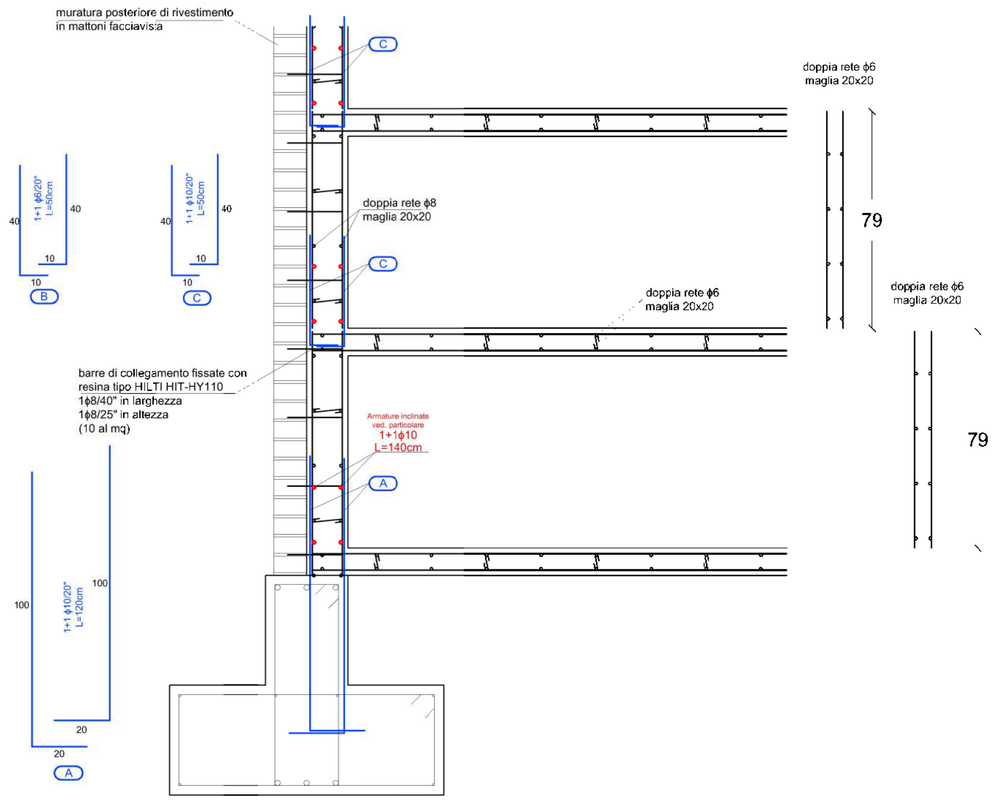

DISPOSIZIONE ARMATURE INCLINATE

SEZIONE LONGITUDINALE in corrispondenza di un setto sp. 10cm

Fuori scala

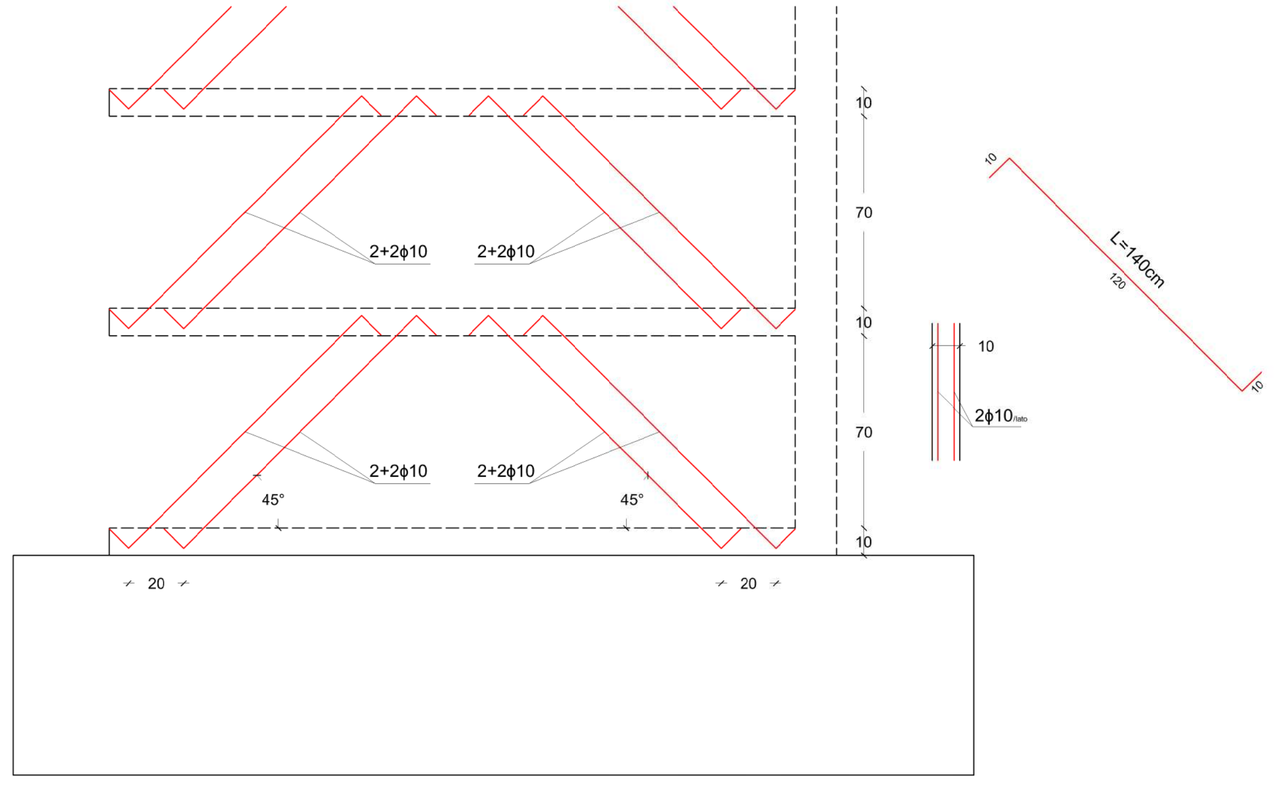

DISPORRE SU CIASCUNO DEI LIVELLI LE SEGUENTI ARMATURE INCLINATE

- **4ϕ10** (passo 20cm; L = 140cm; ϕ45°) in ciascuna delle estremità del setto ed in direzioni contrapposte (come nel sovrastante particolare) nei setti di **spessore 10cm**;
- **4ϕ10** (passo 20cm; L = 140cm; ϕ45°) in ciascuna delle estremità del setto ed in direzioni contrapposte (come nel sovrastante particolare) nei setti di **spessore 15cm**.

PARTICOLARI NODI

Scala 1:10

NODO 1

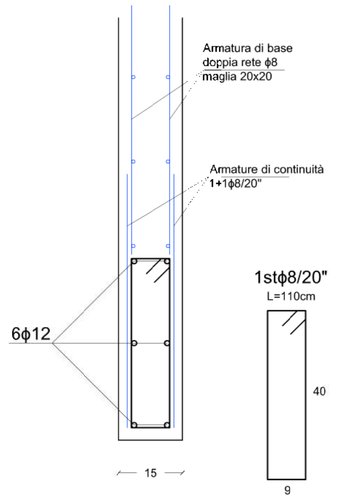

NODO 2

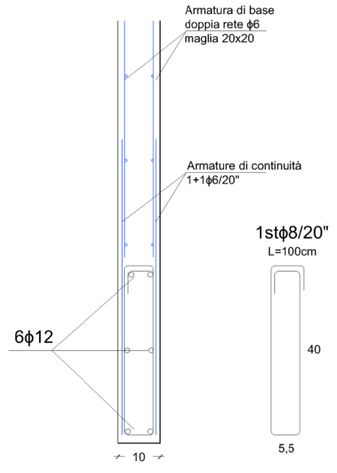

NODO 3

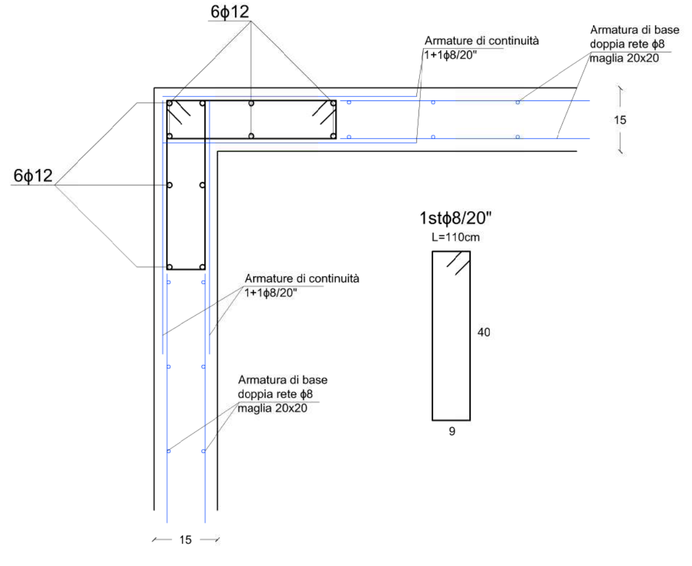

NODO 4

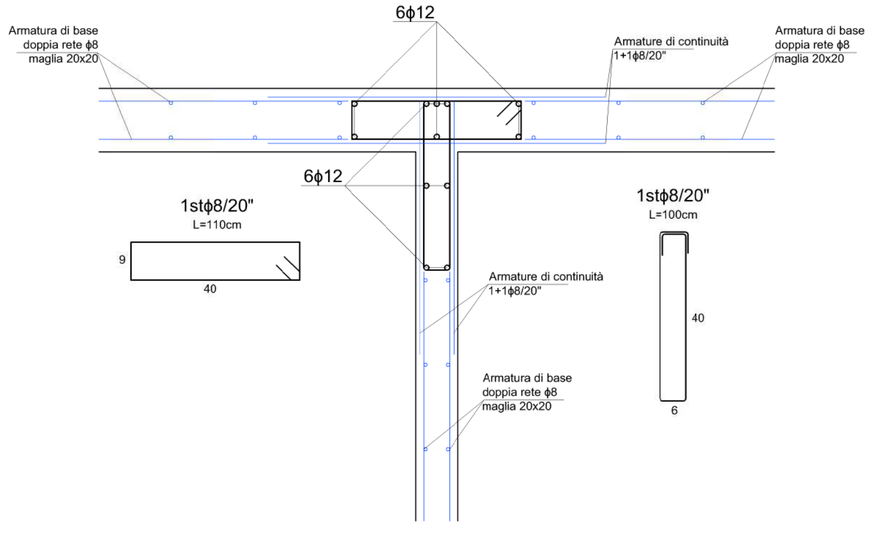

INGRANDIMENTO NODO 2

Scala 1:5

(quote in mm)

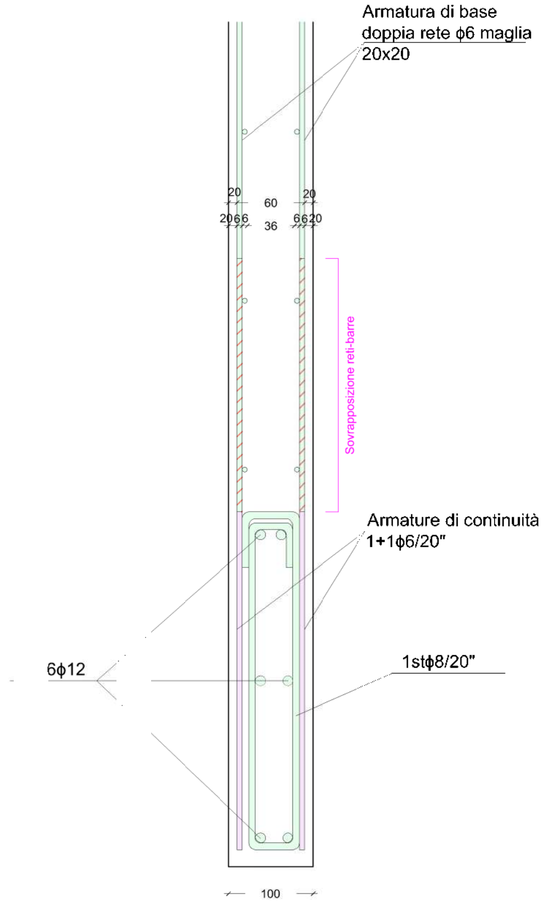

PARTICOLARE SOVRAPPOSIZIONI RETI

Scala 1:20

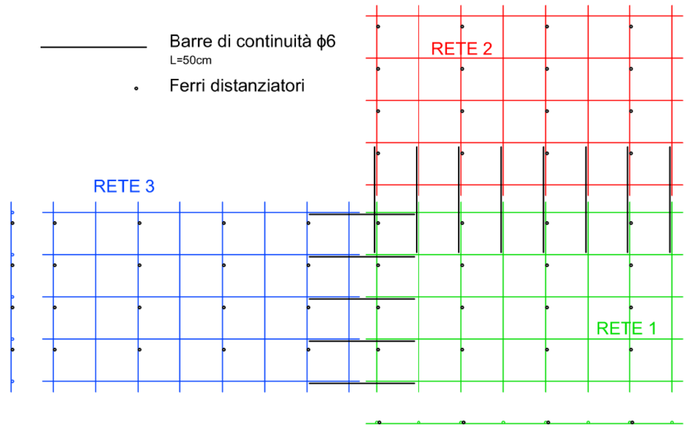

MODALITA' DI POSA DELLE ARMATURE METALLICHE E GETTI

PROCEDERE NEL MODO SEGUENTE:

- Disporre le reti della soletta orizzontale di base effettuando le sovrapposizioni e disponendo i distanziatori come indicato nel particolare;
- Disporre i ferri verticali di chiamata;
- Procedere al getto della soletta di base;
- Disporre i pannelli verticali di rete alti 79cm realizzati in modo che inizino con un filo orizzontale e terminino senza filo orizzontale e con monconi verticali di 19cm;
- Disporre i casseri;
- Disporre sopra i casseri le reti orizzontali nelle nuove solette come fatto per quella di base;
- Disporre i ferri di chiamata verticali;
- Procedere al getto del primo tratto di setti verticali e della seconda soletta;
- Procedere allo stesso modo, un orizzontamento dopo l'altro

PRESCRIZIONI ARMATURE

- Barre di continuità sovrapposte almeno 30cm sulla rete.

NOTE E PRESCRIZIONI

- Tutte le quote, sia planimetriche che altimetriche sono espresse in centimetri, se non diversamente specificato;
- Per le fondazioni deve sempre essere eseguito un getto di pulizia in magrone con spessore minimo 10cm.

ELENCO MATERIALI

CALCESTRUZZO

Impiego	Classe di esposizione	Classe di resistenza	Dmax	Classe di consistenza
Magro	XC2	C12/15 Rck 15	30	S4
Travi di fondazione	XC2	C25/30 Rck 30	30	S4
Setti esterni e trave di copertura	XC3	C30/37 Rck 37	12	S4
Setti interni e solette	XC2	C30/37 Rck 37	12	S4

ACCIAIO

In barre o reti: tipo **B450C**

DETTAGLI ESECUTIVI C.A.

FERRI DISTANZIATORI

MURI E SETTI:

PIEGAT. STAFFE MENSOLINE

SOVRAPPOSIZIONI E RISVOLTI

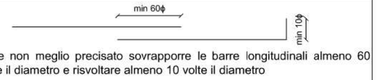

Dove non meglio precisato sovrapporre le barre longitudinali almeno 60 volte il diametro e risvoltare almeno 10 volte il diametro

COPRIFERRI

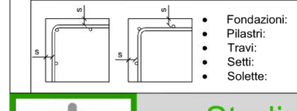

- Fondazioni: s = 2,5 - 5,0 cm
- Pilastri: s = 2,0 cm
- Travi: s = 2,0 cm
- Setti: s = 2,5 cm
- Solette: s = 2,5 cm

PIEGATURA STAFFE

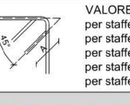

VALORE DI A:

per staffe ϕ6 =	10 cm
per staffe ϕ10 =	10 cm
per staffe ϕ12 =	12 cm
per staffe ϕ14 =	15 cm
per staffe ϕ16 =	20 cm

Studio di ingegneria e architettura BONDI
edilizia e urbanistica
Via Radici Nord, 162 - 42014 Castellarano (RE)
tel.0536/859213 - fax.0536/857103
Ing. RICCARDO BONDI - C.F. BNDRCR49B12C141L - P.IVA 00482680352 - cell.3483011310 - email: riccardo@ingegnerbondi.it
Ing. EDOARDO BONDI - C.F. BNDDRD82D30I496H - P.IVA 02521320354 - cell.3391187852 - email: edoardo@ingegnerbondi.it

ELABORATO GRAFICO

AMPLIAMENTO CIMITERO DI ROTEGLIA (CUP: I72B18000290004)

PROGETTO STRUTTURALE ESECUTIVO

Località: ROTEGLIA - Via Radici in Monte — Committente: COMUNE DI CASTELLARANO

ELABORATI GRAFICI ESECUTIVI E PARTICOLARI COSTRUTTIVI

Tavola n°: 4/1

Calcolatore: Ing. EDOARDO BONDI

Disegnatore: VARIE

Data/revisione: Maggio 2019

Disegnatore: Ing. EDOARDO BONDI

H/L = 594 / 840 (0.50m²)